PUSZKA POŁĄCZENIOWA
V32 - V1/3

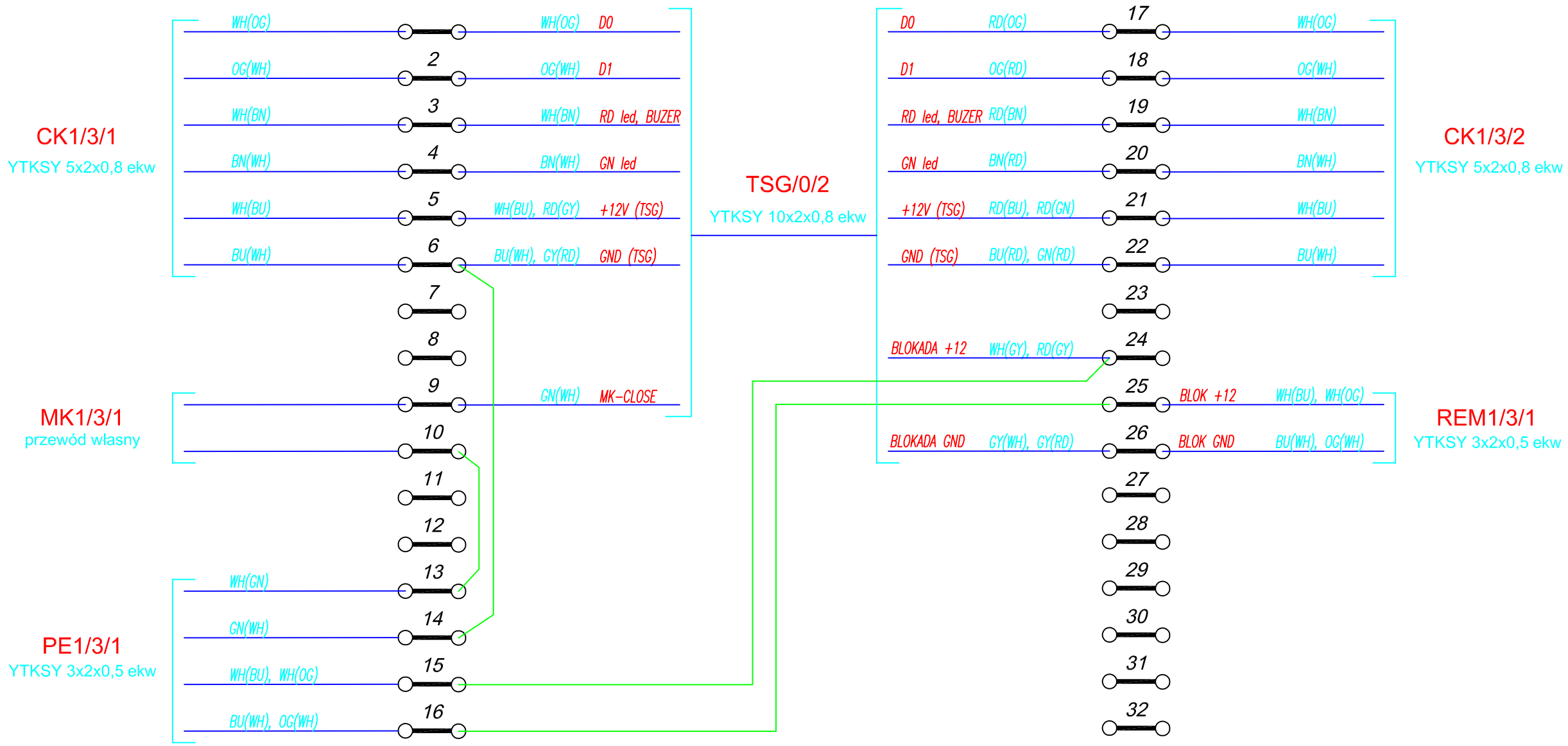

TABELA OZNACZEŃ PRZEWODÓW

KOLOR IZOLACJI	WG. PN-90/E-05029	
	KOD DWULITEROWY	PEŁNA NAZWA
BIAŁY	WH	WHITE
BRĄZOWY	BN	BROWN
CZARNY	BK	BLACK
CZERWONY	RD	RED
FIOLETOWY	VT	VIOLET
NIEBIESKI	BU	BLUE
POMARAŃCZOWY	OG	ORANGE
ROŻOWY	PK	PINK
SREBRNY	SR	SILVER
SZARY	GY	GREY
TURKUSOWY	TQ	TURQUOISE
ZIELONY	GN	GREEN
ZŁOTY	GD	GOLD
ŻÓŁTY	YE	YELLOW

PRZYKŁAD
WH(BU), BU(WH) - PARA BIAŁO-NIEBIESKA

ELACOMPIL security management solutions

OPRACOWAŁ: L. Szybiak	INWESTOR: Zarząd Geodezji i Katastru Miejskiego GEOPOZ ul. Gronowa 20, 61-827 Poznań		NUMER RYSUMKU: G/KD-07
SPRAWDZIŁ: W. Gonet	BRANŻA: ELEKTRYCZNA	TEMAT: Puszka połączeniowa V32-1/3	REWIZJA: 00
DATA: Grudzień 2008	SKALA: -	FAZA: PW	