BELKA STALOWA BS–01

wykonać: 4szt

OSTATECZNĄ LOKALIZACJĘ ELEMENTÓW STALOWYCH NALEŻY OKREŚLIĆ PO WYBRANIU DOSTAWCY FASADY

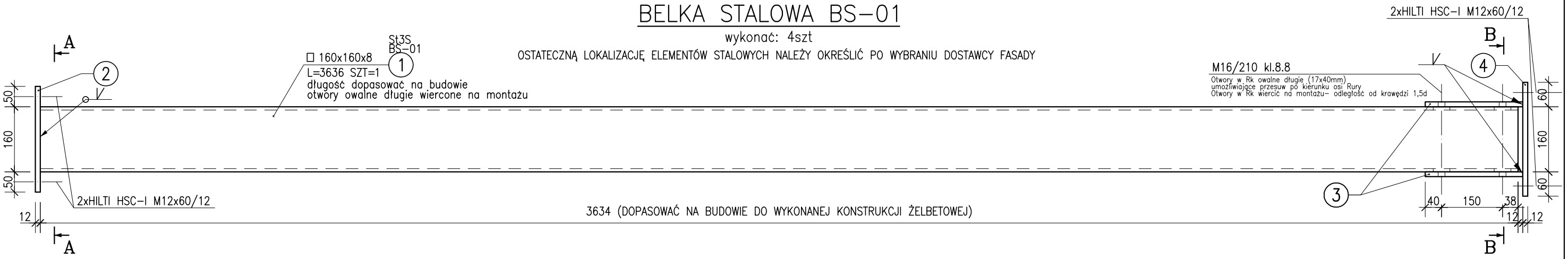

Przekrój A–A

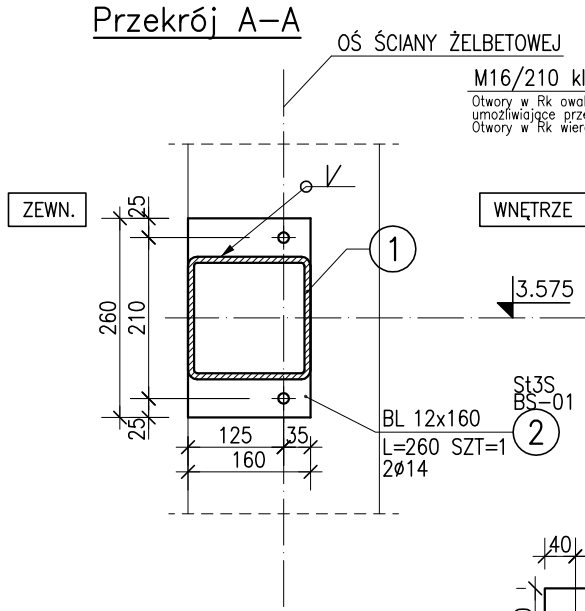

Przekrój B–B

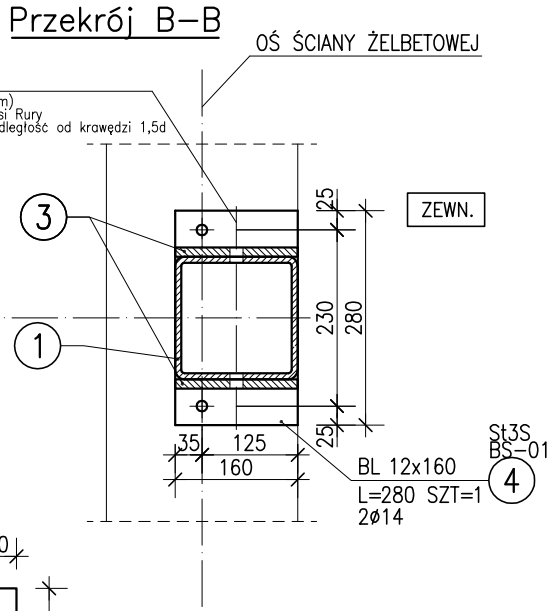

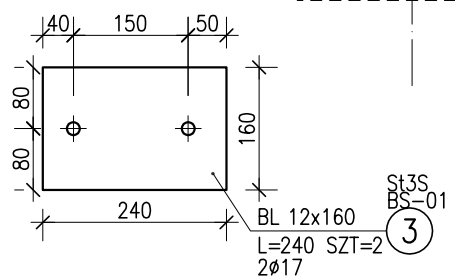

1. DOPUSZCZA SIĘ MOŻLIWOŚĆ ZAMIANY KSZTAŁTOWNIKÓW WALCOWANYCH ODPOWIEDNIMI PRZEKROJAMI SPAWANYMI POD WARUNKIEM STOSOWANIA METOD SPAWANIA NIEZMNIEJSZAJĄCYCH NOŚNOŚCI PRZEKROJU.
2. KLASA KONSTRUKCJI "2" WG PN–97/06200.
3. STAL St3S, R35 – ATEST 2.2 WG PN–06200.
4. ŚRUBY DO POŁĄCZEN ZWYKŁYCH WG DIN 7990.
5. TOLERANCJA ELEMENTOW – UJEMNA.
6. ZABEZPIECZENIE ANTYKOROZYJNE:
   – ODRDZEWIANIE PRZEZ PIASKOWANIE SA 2½ WG PN 8501–01, BEZ ZANIECZYSZCZEN, OLEJU, TŁUSZCZU I KURZU.
   – MALOWANIE:
     1) POWŁOKA PODKŁADOWA DWUSKŁADNIKOWA EPOKSYDOWA Z ZAWARTOŚCIĄ FOSFORANU CYNKU, GRUBOŚĆ 30μm, KOLOR RAL 1002 – SANDGELB.
     2) POWŁOKA NAWIERZCHNIOWA DWUSKŁADNIKOWA POLIURETANOWA, GRUBOŚĆ 30μm, KOLOR WEDŁUG PROJEKTU ARCHITEKTURY.
     3) POWŁOKA NAWIERZCHNIOWA DWUSKŁADNIKOWA POLIURETANOWA, GRUBOŚĆ 30μm, KOLOR WEDŁUG PROJEKTU ARCHITEKTURY.

   POWŁOKA NAWIERZCHNIOWA MUSI BYĆ WYKONANA NA TERENIE BUDOWY (PO ZAKONCZENIU MONTAŻU).
   POSZCZEGÓLNE POWŁOKI MUSZĄ BYĆ WYKONANE W RÓŻNYCH KOLORACH.
7. SPOINY CZOŁOWE KONTROLOWAĆ DEFEKTOSKOPOWO.

STAL St3S
ELEKTRODY EA1.46

UWAGA:

POZIOM ±0,00=89,85m npm.
WSZYSTKIE WYMIARY ZWERYFIKOWAĆ Z ARCHITEKTURĄ.
WSZYSTKIE RYSUNKI ROZPATRYWAĆ ŁĄCZNIE.

ZESTAWIENIE STALI

POZ.	NUMER ELEMENTU	NAZWA ELEMENTU	DŁUGOŚĆ [mm]	GATUNEK STALI	LICZBA SZTUK	DŁ. RAZEM [m]	MASA JEDN [kg/m]	MASA 1 ELEM [kg]	MASA RAZEM [kg]	POLE JEDN [m2/m]	POLE 1 ELEM [m2]	POLE RAZEM [m2]
BS–01	1	□ 160x160x8	3636	St3S	1	3.64	36.46	132.55	132.55	0.64	2.33	2.33
BS–01	2	BL 12x160	260	St3S	1	0.26	15.07	3.92	3.92	0.34	0.09	0.09
BS–01	3	BL 12x160	240	St3S	2	0.48	15.07	3.62	7.23	0.34	0.08	0.17
BS–01	4	BL 12x160	280	St3S	1	0.28	15.07	4.22	4.22	0.34	0.10	0.10
OGÓŁEM									147.92			2.69
NADDATEK NA SPOINY: 1.8%									2.66			0.05
RAZEM:									150.58			2.74
WYKONAĆ: x 4									602.32			10.96

4x 4xHILTI HSC–I M12x60/12
2x 2xM16/210 kl.8.8

ari architektura realizacje inwestycje
spółka z o.o. 61–623 Poznań, ul. Wilczak 16A
tel./fax (0–61) 820–85–93; e–mail: info@ari.com.pl

PROJEKT WYKONAWCZY	KONSTRUKCJA	ZG–FBZ. 3420–35/08
STADIUM DOKUMENTACJI	BRANŻA	UMOWA NR

ZAMAWIAJĄCY:	Zarząd Geodezji i Katastru Miejskiego GEOPOZ ul. Gronowa 20, 61–827 Poznań	
OBIEKT:	PRZEBUDOWA WRAZ Z CZĘŚCIOWĄ ROZBUDOWĄ ISTNIEJĄCEGO BUDYNKU (dobudowa zewnętrznej klatki schodowej z windą) obręb Winiary, ark. 23, dz. nr 5/12, dz. nr 5/11	
TEMAT:	KLATKA SCHODOWA BELKA STALOWA BS–01 SKALA 1:10	RYS NR : K–10 DATA: 12.2008
PROJEKTOWAŁ:	mgr inż. MAREK MICHALAK 7131/137/P/2001	
OPRACOWAŁ	mgr inż. TOMASZ FIBIGER	
SPRAWDZIŁ:	mgr inż. ROMAN ŁUKASZEWSKI 7131/139/P/2001	
GŁ. PROJEKTANT:	mgr inż. arch. KRZYSZTOF SIKORSKI 7131/50/P/2001	
	IMIĘ I NAZWISKO – UPRAWNIENIA NR	PODPIS

PROJEKT JEST CHRONIONY PRAWEM AUTORSKIM
Ustawa z dnia 4 lutego 1994 o prawie autorskim i prawach pokrewnych
(Dz.U. z 1994 NR 24 poz. 83 z późniejszymi zmianami)